TSAMP

Cellule de pesage traction compression
Sortie haut niveau tension ou courant

Avantages

- Utilisation en traction compression
- Encombrement réduit
- Sortie 4-20 mA, ±5 V ou ±10 V
- Acier Inox
- Soudure laser
- CE RoHS
- Indice de protection IP65

Caractéristiques techniques

Précision	0,03 %
Capacité nominale	10 - 25 - 50 - 100 - 200 - 300 - 500 kg 1 - 2 - 2.5 - 5 - 7.5 T
Linéarité	≤ ±0,023 %
Répétabilité	≤ ±0,015 %
Effet de la température (10 °C) : a) Sur le zéro b) Sur la sensibilité	 ≤ ±0,028 % ≤ ±0,012 %
Signal de sortie Tolérance d'étalonnage	4-20 mA (3fils), ±5 ou ±10 V ±0,1%
Résistance de charge minimum en sortie tension	3 kΩ
Résistance de charge en sortie 4-20 mA	de 0 à 470 Ω
Résistance d'isolement	> 2 GΩ
Équilibrage du zéro	≤ ±1 %
Tension d'alimentation recommandée pour sortie 4-20 ou ±5 V	de 12 à 24 Vcc
Tension d'alimentation recommandée pour sortie ±10 V	de 18 à 24 Vcc
Tension d'alimentation max tolérée	28 Vcc (30 mA)
Réponse en fréquence	1 kHz
Limite mécanique, valeurs basées sur la capacité nominale des capteurs : a) charge minimum b) charge de service c) charge max permissible d) charge de rupture e) charge transversale max f) charge dynamique max permissible	 0% 120 % 150 % >300 % 100 % 50 %
Déflexion à la charge nominale	0,2 mm
Température de référence	+23 °C
Plage de température nominale	-10 / +40 °C
Température d'utilisation	-20 / +70 °C
Température de stockage	-20 / +80 °C
Poids	ØA 63.5 mm = 0,6 kg - ØA 82 mm = 1,2 kg - ØA 102 mm = 2,6 kg
Classe de protection (EN 60529)	IP65
Matière	Acier INOX
Longueur de câble	Sortie connecteur M12, 4 broches ave fiche et câble 5 m
Rotule de fixation recommandé	DURBAL EM12 - EM17 DURBAL EM20 - EM25

Accélération de la pesanteur g=9,80434 m/s2

(1)Positive output in TENSION

Photos non contractuelles - Les spécifications peuvent être modifiés sans préavis - wimesure.fr • TSAMP R4 • AH • 2023

TSAMP

Cellule de pesage traction compression
Sortie haut niveau tension ou courant

Dimensions en mm

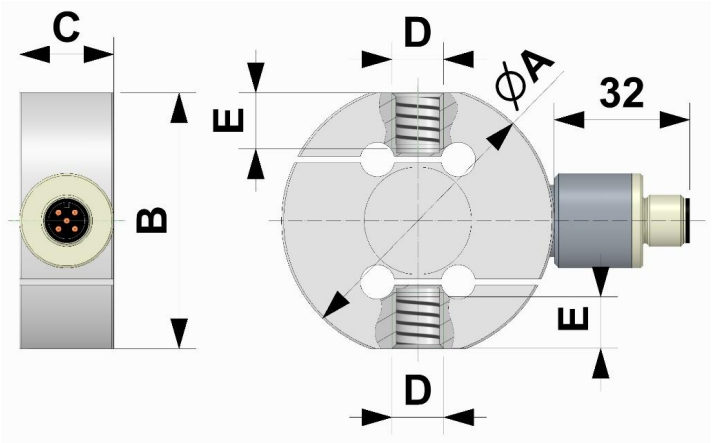

Charge	A	B	C	D	E
10 kg à 500 kg	63,5	59,5	22	M12X1,75	12
500 kg à 2 t	82	78	30	M16X2	20
2,5 t	82	78	30	M20X1,5	20
5 t à 7,5 t	102	90	45	M24X2	21,5

Accessoires : ROTULES DE FIXATION

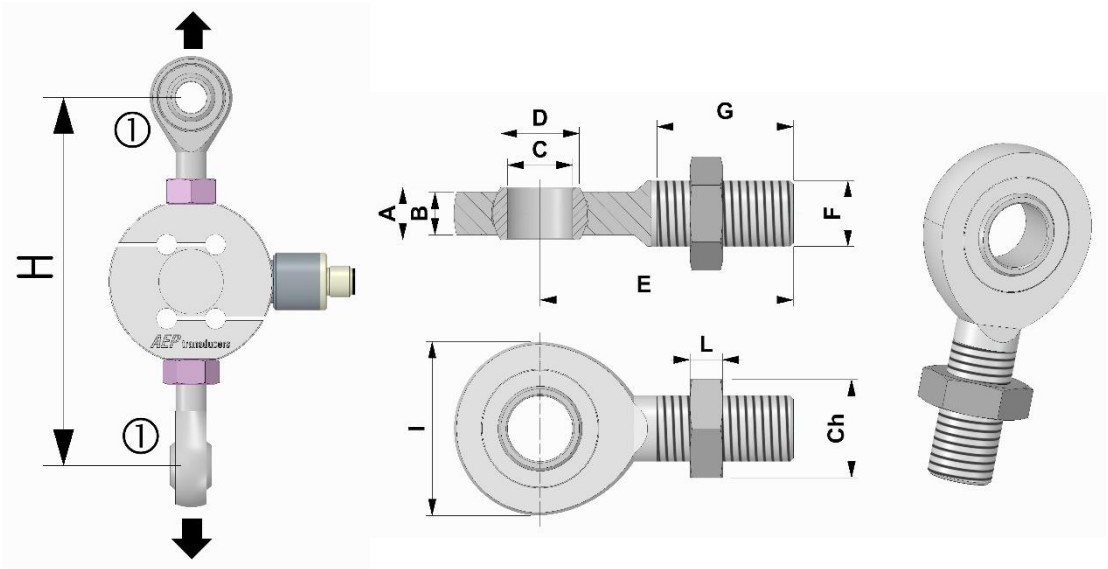

Référence de commande	A	B	C	D	E	F	G	I	L	CH	H
CACCEM12	10	8	12	14,9	54	M12	28	34	7	19	~134
CACCEM16	14	11	17	20,7	69	M16	36	46	8	24	~170
CACCEM20	16	13	20	24,1	78	M20x1,5	43	53	9	30	~102
CACCEM25	20	17	25	29,3	94	M24x2	53	64	10	36	~235

Photos non contractuelles - Les spécifications peuvent être modifiés sans préavis - wimesure.fr • TSAMP R4 • AH • 2023

Accessoires en option

Accessoire	Référence de commande	Description
	CONNM12FV5	CONNECTEUR M12x1 femelle 5 pôles avec CÂBLE PVC blindé longueur 3 m.
	CMIL6MF	Sortie par connecteur direct MIL6M
	CMIL6FV5	CONNECTEUR MIL6M femelle 6 pôles CÂBLE PVC blindé longueur 5 m
	CRT	Rapport d'étalonnage en traction ou en compression

Connexions électriques

Cellule de charge	M12	Câble	MIL6M (en option)
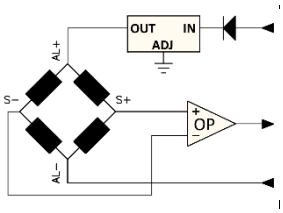	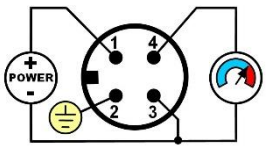	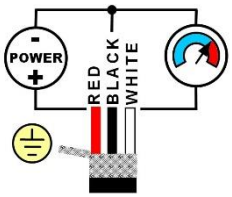	A = Alimentation + B = 0 V / Signal - C = Pas connecter D = Sortie + E = Pas connecter F = Terre

SORTIE STANDARD : câble blindé en PVC 105°C, Ø 5,2 mm à 4× Ø 0,35mm2 conducteurs étamés

Exemple d'installation

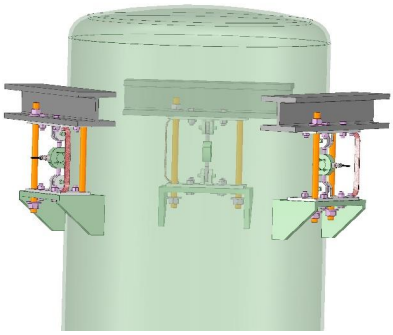

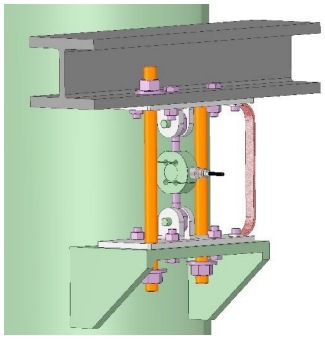

Silo avec 3 points d'appui de TRACTION

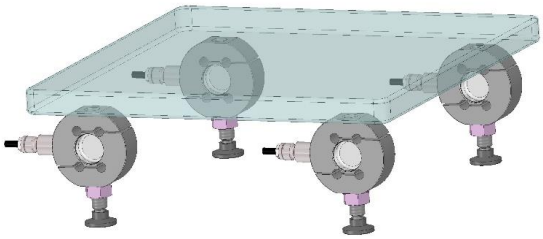

Plateforme à 4 points d'appui avec pieds articulés

Photos non contractuelles - Les spécifications peuvent être modifiés sans préavis - wimesure.fr • TSAMP R4 • AH • 2023